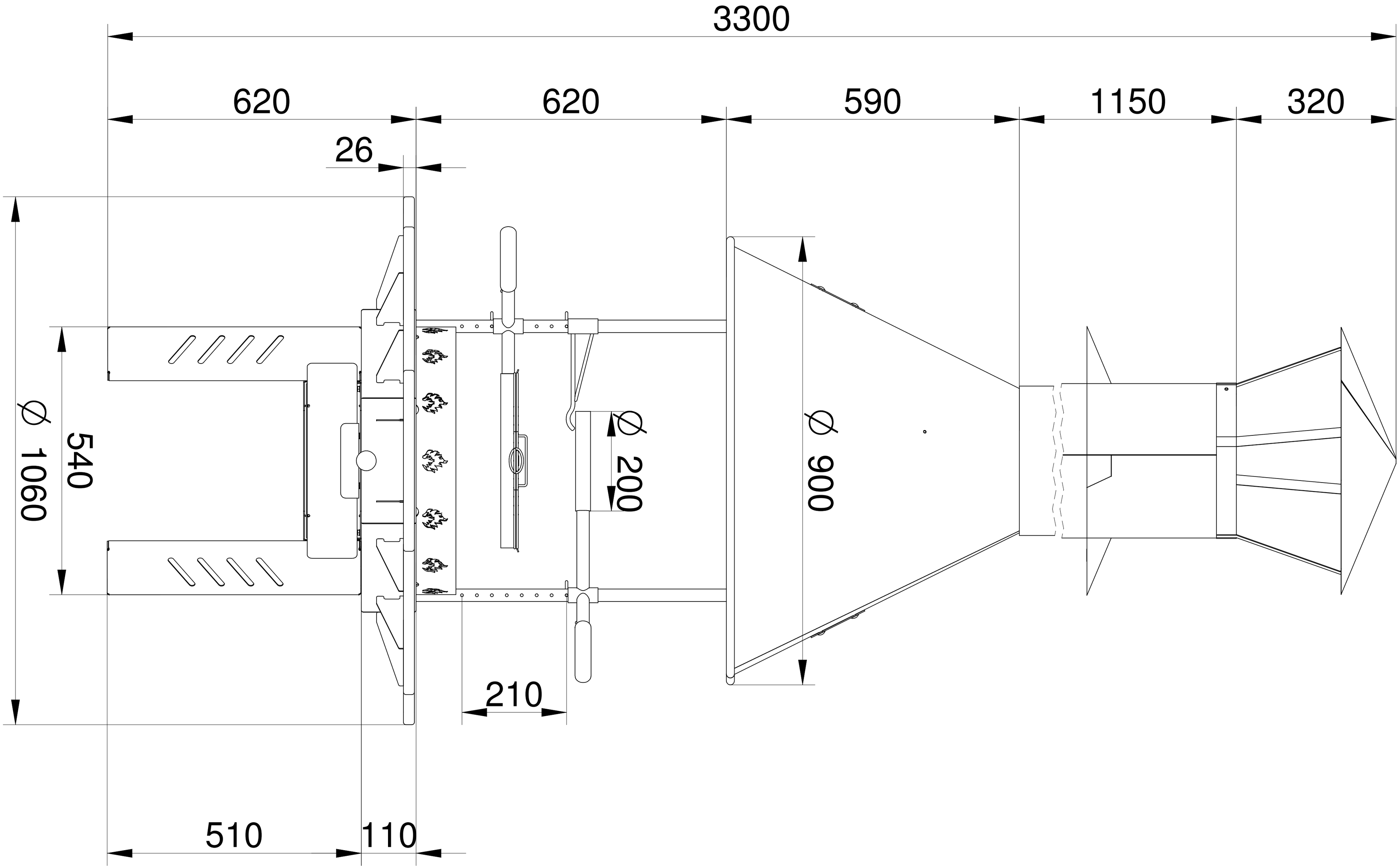
3300
620
620
590
1150
320
26
Ø 1060
540
Ø 200
Ø 900
210
510
110

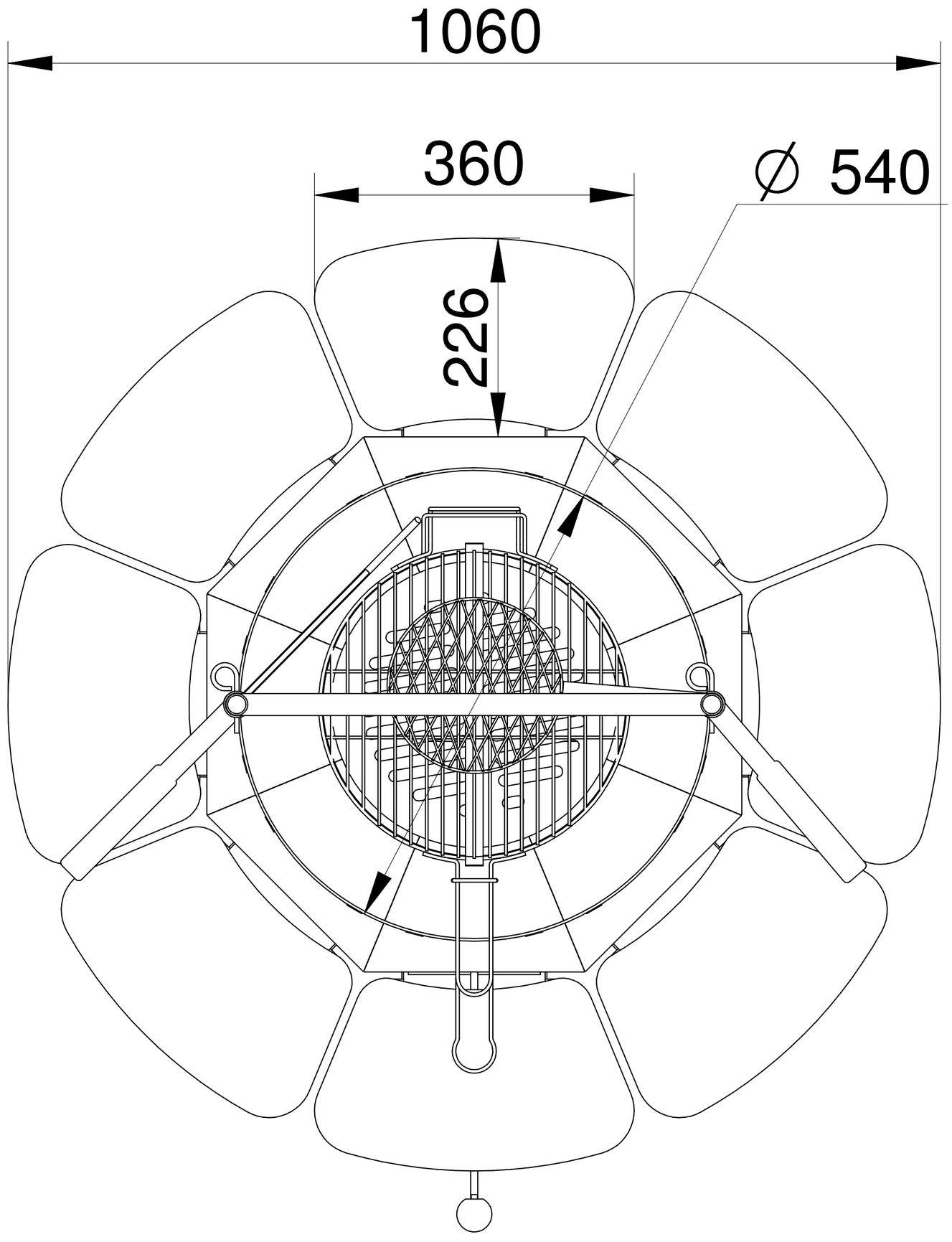
1060
360
∅ 540
226

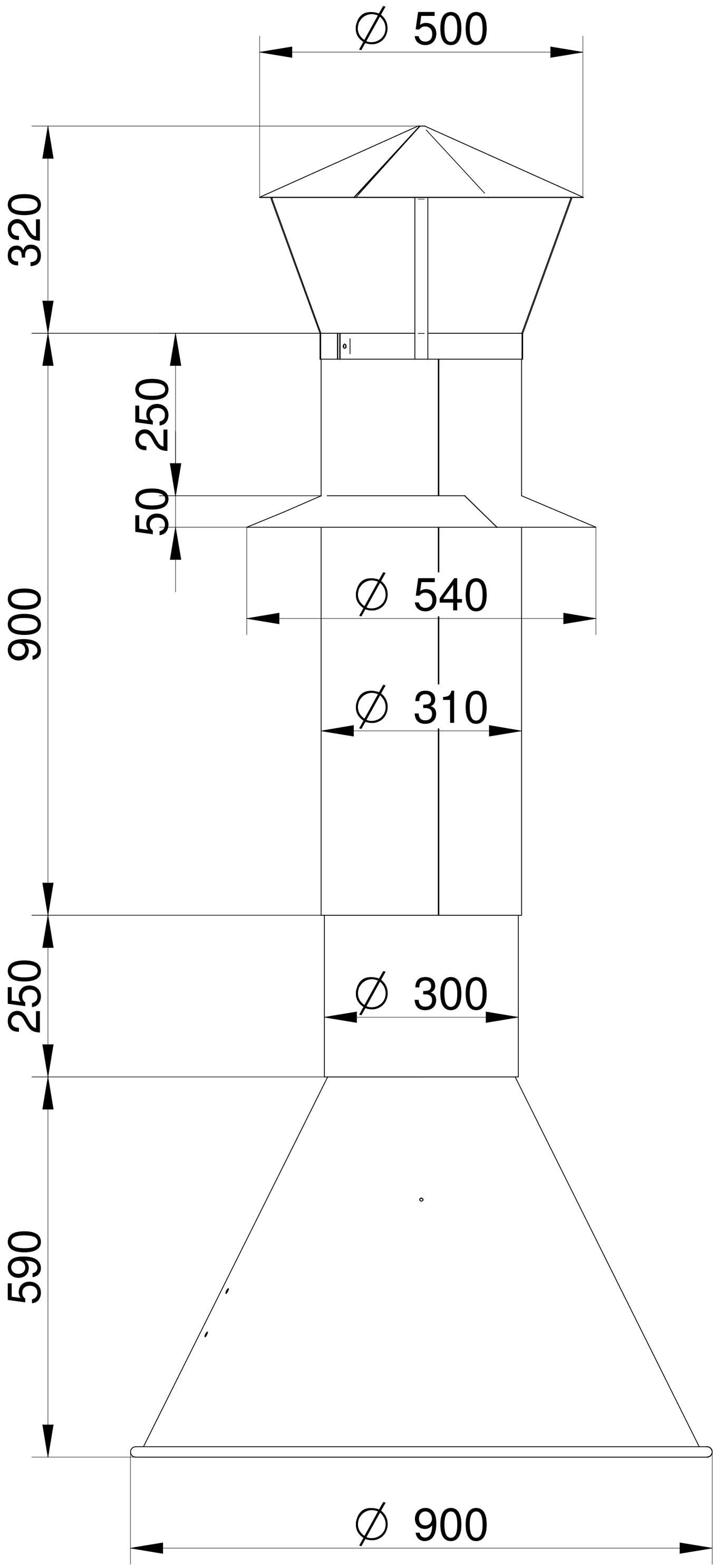
∅ 500
320
250
50
900
∅ 540
∅ 310
250
∅ 300
590
∅ 900